一般女子ダブルス

2006/5/21

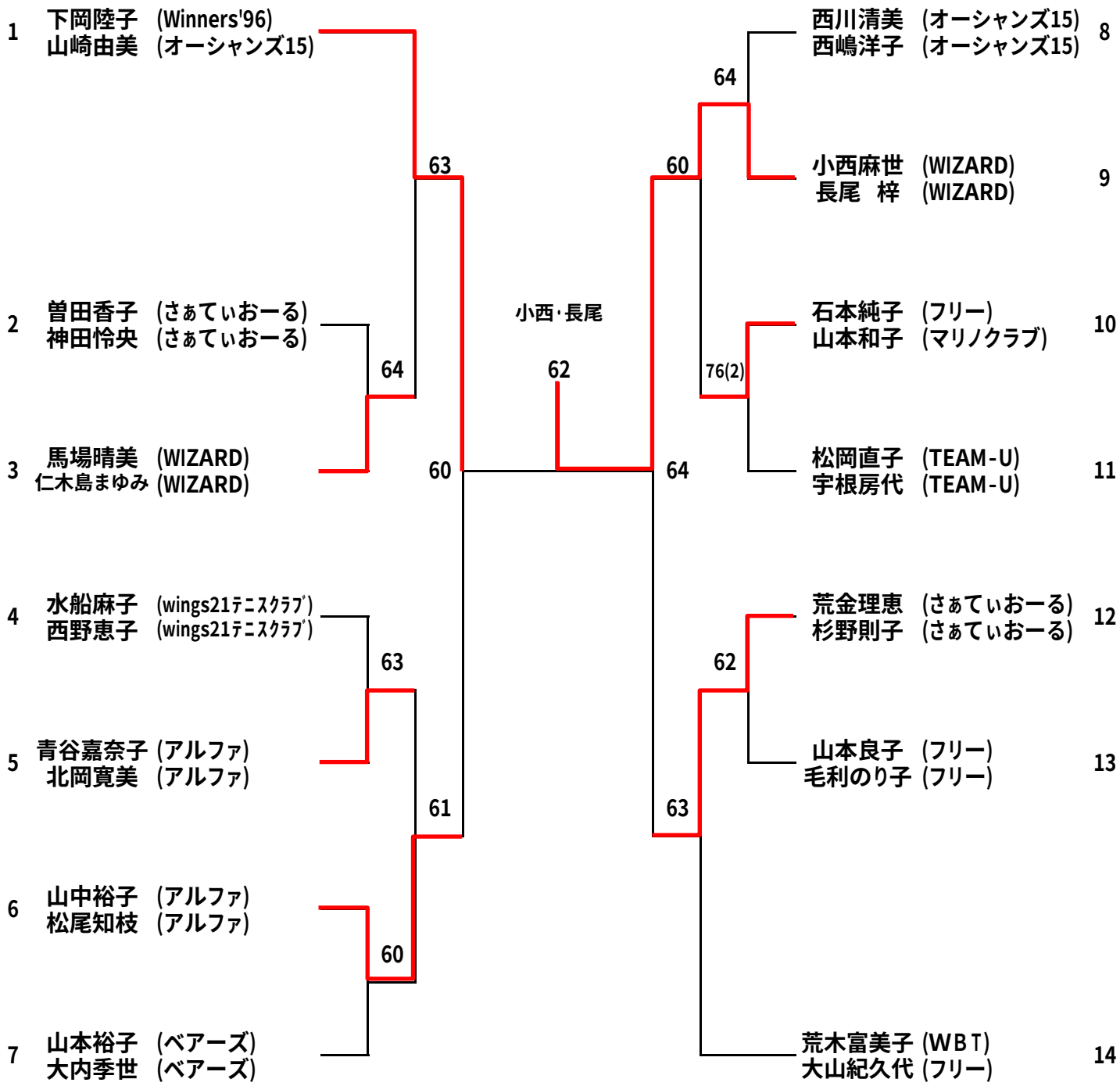

2006八幡市長杯