2009年度　第25回八幡市民総体　　9月6日

男子ダブルス決勝トーナメント

1位ブロック

1	右近　貴志	オーシャンズ				平田　考央	WIZARD	16
	山本　周佑	オーシャンズ				奥村　浩樹	WIZARD	
			60		75			
5	三宅　晴督	TEAM-U				大家　正己	オーシャンズ	19
	松岡　昭二	TEAM-U		右近　山本		西嶋　政勝	オーシャンズ	
			60	6 1				
8	大石　崇博	フリー		61	63			
	辻　昌昭	フリー						
						森居　亮介	オーシャンズ	23
10	相原　和彦	オーシャンズ				杉浦　達也	オーシャンズ	
	長崎　裕一	WIZARD	62		62			
13	松田　典明	オーシャンズ				鍬田　寛	キノピオ	26
	三輪　勝彦	オーシャンズ				林　秀紀	キノピオ	

3位決定戦

				松田 三輪				
13	松田　典明	オーシャンズ		6 0		森居　亮介	オーシャンズ	23
	三輪　勝彦	オーシャンズ				杉浦　達也	オーシャンズ	

2位ブロック

3	巌　良太	キノピオ				松尾　秀哉	フリー	18
	山下　英太郎	キノピオ				三宅　聡哉	フリー	
			63		60			
6	磯山　健一	IQ				岡　英一	さぁていおーる	20
	有馬　克式	オーシャンズ		磯山　有馬		山田　高広	さぁていおーる	
			60	6 3				
7	寺尾　典晃	IQ		62	75			
	杉原　裕司	IQ						
						目次　正明	ポレポレ	22
11	中西　隆博	アルファ				巴　敦則	ポレポレ	
	東　吉明	アルファ	64		60			
14	清水　利明	フリー				青木　一雄	ミネラル	27
	中尾　亮太	フリー				佐藤　武史	ミネラル	

3位決定戦

				目次　巴				
11	中西　隆博	アルファ		2 6		目次　正明	ポレポレ	22
	東　吉明	アルファ				巴　敦則	ポレポレ	

2009年度　第25回八幡市民総体　　9月6日
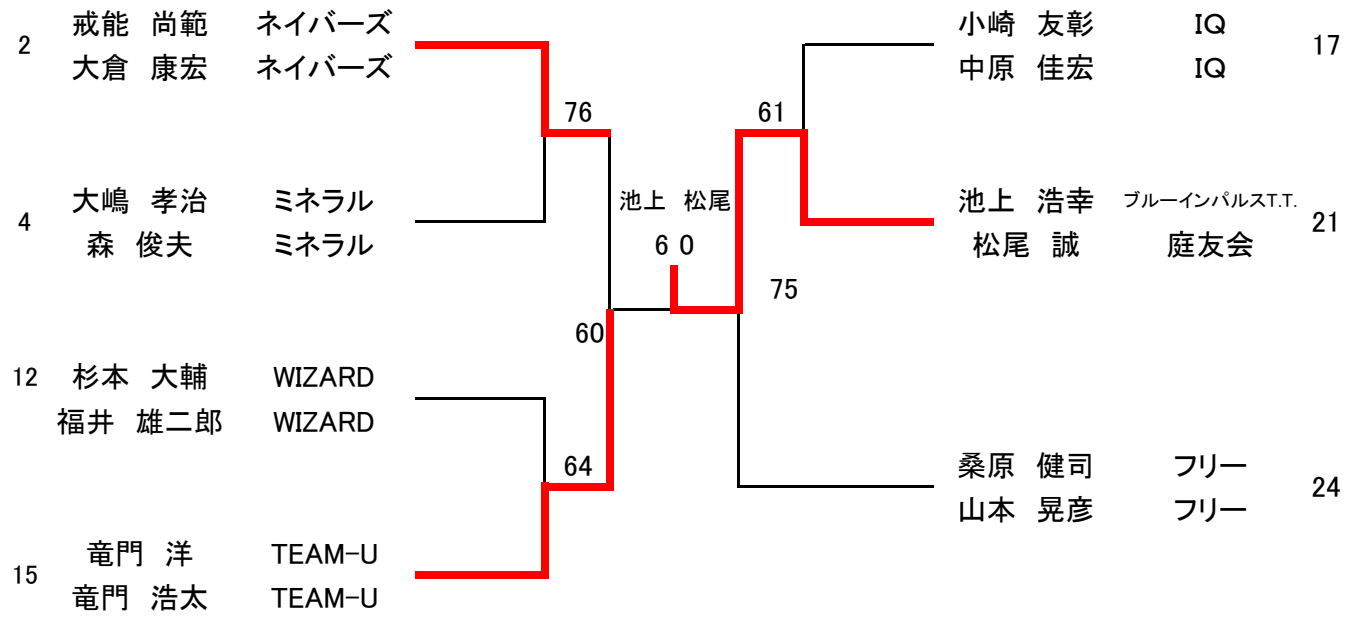
3位ブロック